SONY

4-484-544-**22**(1)

Gunzoom Microphone
變焦聚音麥克風

Instrucțiuni de utilizare / Betjeningsvejledning / Návod k obsluze / Käyttöohjeet / Инструкция по эксплуатации / 使用說明書 / 사용설명서 / تعليمات التشغيل

Multi Interface Shoe

©2014 Sony Corporation Printed in China

http://www.sony.net/

ECM-GZ1M

4484544220

A

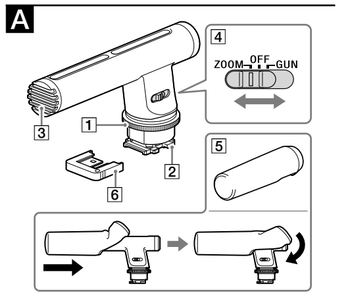

B

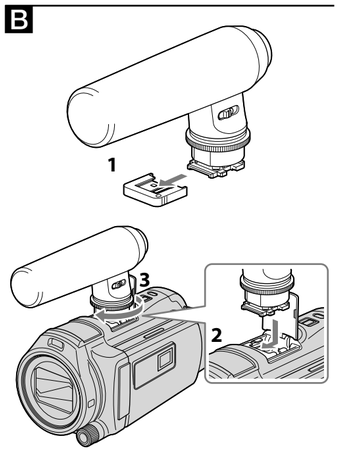

C

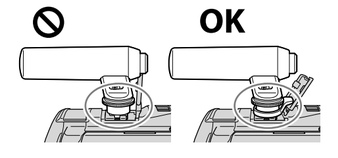

D

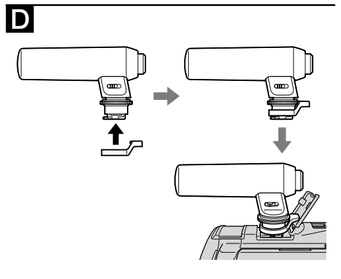

E

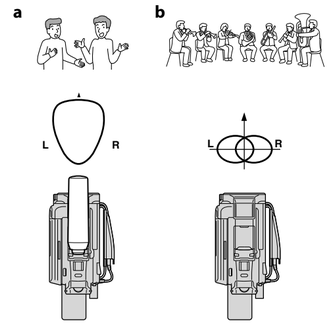

Română

Înainte de a utiliza această unitate, citiți în întregime acest manual și păstrați-l pentru consultări ulterioare.

AVERTIZARE

În vederea reducerii riscului de incendiu sau electrocutare,
1) nu expuneți unitatea la ploaie sau umezeală.
2) nu așezați obiecte pline cu lichide, cum ar fi o vază, pe aparat.

Pentru a preveni înghițirea accidentală, nu lăsați la îndemâna copiilor mici.

Pentru clienții din Europa

Dezafectarea echipamentelor electrice și electronice vechi (Se aplică pentru țările membre ale Uniunii Europene si pentru alte țări europene cu sisteme de colectare separată)

Acest simbol aplicat pe produs sau pe ambalajul acestuia, indică faptul că acest produs nu trebuie tratat ca pe un deșeu menajer. El trebuie predat punctelor de reciclare a echipamentelor electrice și electronice. Asigurându-vă că acest produs este dezafectat în mod corect, veți ajuta la prevenirea posibilelor consecințe negative asupra mediului și a sănătății umane, dacă produsul ar fi fost dezafectat în mod necorespunzător. Reciclarea materialelor va ajuta la conservarea resurselor naturale. Pentru mai multe detalii legate de reciclarea acestui produs, vă rugăm să contactați primăria din orașul dumneavoastră, serviciul de salubritate local sau magazinul de unde ați cumpărat produsul.

< Notă pentru clienții din țările care aplică Directivele UE >

Producător: Sony Corporation, 1-7-1 Konan Minato-ku Tokyo, 108-0075 Japonia
Pentru conformitatea UE a aparatului: Sony Deutschland GmbH, Hedelfinger Strasse 61, 70327 Stuttgart, Germania

Caracteristici

Microfonul cu zoom direcțional ECM-GZ1M (desemnat mai jos prin „această unitate") este compatibil cu o cameră ce dispune de o talpă cu interfață multiplă, precum o cameră video sau o cameră digitală cu obiectiv interschimbabil Sony (desemnată mai jos prin „cameră"). Utilizarea unei camere în combinație cu această unitate permite o înregistrare eficientă în funcție de scopul urmărit.
Consultați manualul de utilizare al camerei dvs. și verificați dacă aceasta este compatibilă cu talpa cu interfață multiplă.

- Fixare printr-o singură mișcare cu ajutorul tălpii cu interfață multiplă
  Terminalul tălpii cu interfață multiplă asigură alimentarea electrică și transmite semnalul de la cameră la această unitate.
- Posibilitate de comutare între modul de microfon ZOOM, care sincronizează sensibilitatea direcțională (panoramare stereo) cu funcția de zoom video și modul de microfon nesincronizat GUN pentru model de utilizare superdirecțional.
  Este posibil ca anumite funcții să nu fie disponibile la această unitate, în funcție de cameră. Vizitați site-ul firmei Sony pentru mai multe informații.

Note

Dacă utilizați o cameră cu obiectiv interschimbabil, este posibil ca această unitate să nu comute pe modul de microfon ZOOM, în funcție de obiectivul fixat la cameră. În această situație, sunetele sunt înregistrate de microfonul încorporat al camerei.
Vă recomandăm să verificați în prealabil dacă obiectivul poate funcționa cu unitatea.

Măsuri de precauție

- **Pentru a proteja conectorul contra deteriorărilor când transportați această unitate, scoateți-o din cameră, fixați capacul de protecție pentru conector la această unitate și puneți-o în geanta de transport furnizată.**
- **Nu atingeți conectorul.**
- Această unitate este un instrument de precizie. Nu o scăpați, nu o loviți și nu o expuneți unor șocuri excesive.
- Feriți această unitate de temperaturi și umiditate înalte.
- La utilizarea unității în spații exterioare, aveți grijă să nu o udați sub acțiunea ploii sau apei de mare.
- În timpul înregistrării video, se pot capta și zgomote de funcționare sau bipuri de la camera sau obiectiv.
- Dacă atingeți această unitate în timpul înregistrării, zgomotul atingerii va fi înregistrat. Aveți grijă să nu atingeți această unitate, mai ales cu părul, obiectele vestimentare de pe cap etc.
- Nu schimbați modul acestei unități în timpul înregistrării.
- Nu țineți camera numai cu ajutorul acestei unități. Această unitate poate suferi deterioriări sau camera ar putea cădea.

A Identificarea pieselor

1 **Buton de blocare**

2 **Talpă cu interfață multiplă**

Note

Nu atingeți conectorul.

3 **Microfon**

4 **Comutatorul culisant (ZOOM/OFF/GUN)**

Setați comutatorul în funcție de tipul de utilizare dorit.

ZOOM	Unitatea se utilizează ca microfon cu zoom
OFF	Se utilizează microfonul încorporat al camerei
GUN	Unitatea se utilizează nesincronizat cu zoomul

5 **Paravânt**

Așezați-l pe această unitate pentru a reduce zgomotele provocate de vânt sau respirație.

Note

Dacă paravântul este umezit de ploaie, scoateți-l din această unitate și uscați-l la umbră.

6 **Capac de protecție pentru conector**

Utilizarea acestei unități

Pentru a fixa această unitate (Consultați ilustrația B)

Setați comutatorul de alimentare al acestei unități pe „OFF" înainte de a o fixa sau decupla din cameră.

1 Scoateți capacul de protecție pentru conector din această unitate.

2 Dezactivați alimentarea electrică a camerei. Aliniați piciorul cu interfață multiplă al acestei unități cu talpa cu interfață multiplă a camerei și fixați această unitate.

3 Rotiți butonul de blocare al acestei unități în poziția LOCK.

Note

Dacă nu puteți introduce această unitate, rotiți până la capăt butonul de blocare în poziția „RELEASE" pentru a anula blocarea.

Pentru a detașa această unitate

Opriți alimentarea camerei și apoi detașați această unitate urmând procedura de prindere în ordine inversă.

Notă privind utilizarea

Pentru a nu înregistra zgomotele (consultați ilustrația C)

Dacă se înregistrează zgomotul produs prin lovirea capacului tălpii camerei de către această unitate, fixați distanțierul care însoțește unitatea.
Pentru detalii privind fixarea distanțierului la această unitate, consultați ilustrația D.

Specificații

Tip	Tip condensator electret
Răspuns în frecvență	150 Hz până la 15.000 Hz
Model de captare	Superdirecțional (Consultați ilustrația E **a**: Când utilizați această unitate **b**: Când utilizați microfonul încorporat al camerei)
Temperatură de funcționare	0 °C până la 40 °C
Temperatură de depozitare	-20 °C până la +60 °C
Dimensiuni (Aprox.)	28 mm × 57 mm × 106 mm (exclusiv piesele proeminente)
Greutate	Aprox. 45 g
Articole incluse	Microfon cu zoom direcțional (1), paravânt (1), capac de protecție pentru conector (1), distanțier (1), geantă de transport (1), documentație imprimată

Concepția și specificațiile pot fi modificate fără notificare prealabilă.

Multi Interface Shoe este marcă comercială a Sony Corporation.

Dansk

Læs denne betjeningsvejledning omhyggeligt igennem, inden anvendelse af denne enhed, og gem den til senere brug.

Advarsel

Af hensyn til risiko for brand eller elektrisk stød må du ikke
1) udsætte enheden for regn eller fugt.
2) stille genstande med væske, f.eks. vaser, på apparatet.

Hold produktet uden for små børns rækkevidde for at forhindre utilsigtet slugning.

Til kunder i Europa

Håndtering af udtjente elektriske og elektroniske produkter (Gælder for den Europæiske Union og andre europæiske lande med separate indsamlingssystemer)

Dette symbol på produktet eller emballagen angiver, at produktet ikke må behandles som husholdningsaffald. Det skal i stedet indleveres på en genbrugsplads specielt indrettet til modtagelse og oparbejdning af elektriske og elektroniske produkter. Ved at sikre at produktet bortskaffes korrekt, forebygges de eventuelle negative miljø- og sundhedsskadelige påvirkninger, som en ukorrekt affaldshåndtering af produktet kan forårsage. Genindvinding af materialer vil medvirke til at bevare naturens ressourcer. Yderligere information om genindvindingen af dette produkt kan fås hos kommunen, det lokale renovationsselskab eller butikken, hvor produktet blev købt.

< Bemærkning til kunder i lande, hvor EU-direktiverne gælder >

Producent: Sony Corporation, 1-7-1 Konan Minato-ku Tokyo, 108-0075 Japan
Overensstemmelse med EU lovgivning: Sony Deutschland GmbH, Hedelfinger Strasse 61, 70327 Stuttgart, Tyskland

Funktioner

Gun zoom-mikrofonen ECM-GZ1M (nedenfor omtalt som "denne enhed") er kompatibel med et kamera, som har en Multi-interfacesko som f.eks. et Sony videokamera eller digitalkamera med udskifteligt objektiv (nedenfor omtalt som "kamera").
Brug af et kamera sammen med denne enhed muliggør effektiv optagelse, som passer til dit formål.
Se betjeningsvejledningen til dit kamera, og kontroller at dit kamera er kompatibelt med Multi-interfaceskoen.

- One-touch-montering vha. Multi-interfaceskoen
  Multi-interfaceskoens terminal forsyner strømmen og videresender signalerne fra kameraet til denne enhed.
- Kan skiftes mellem ZOOM-mikrofontilstand, der synkroniserer retningsbestemt følsomhed (stereopanorama) med videozoomfunktionen, og usynkroniseret GUN-mikrofontilstand for et superretningsbestemt mønster.
  Visse funktioner fungerer muligvis ikke med denne enhed afhængigt af dit kamera. Besøg venligst Sony-websiden for mere information.

Bemærkninger

Hvis du anvender et kamera med udskifteligt objektiv, skifter denne enhed muligvis ikke til ZOOM-mikrofontilstand afhængigt af det objektiv, som er monteret på kameraet. I dette tilfælde optages der lyde med kameraets indbyggede mikrofon.
Vi anbefaler, at du kontrollerer brug med dit objektiv på forhånd.

Forholdsregler

- **For at beskytte stikket mod skader når du transporterer denne enhed, skal du fjerne denne enhed fra kameraet, montere stikbeskyttelsesdækslet på enheden og placere den i det medfølgende transportetui.**
- **Rør ikke ved stikket.**
- Denne enhed er et præcisionsinstrument. Du må ikke tabe den, slå den, eller udsætte den for større stød.
- Opbevar denne enhed væk fra høje temperaturer og luftfugtighed.
- Når du anvender denne enhed udenfor, skal du sørge for, at den ikke bliver våd pga. regn eller havvand.
- Under filmoptagelse optages der muligvis driftslyde eller bip fra kameraet eller objektivet.
- Hvis du rører ved denne enhed under optagelse, optages der støj. Vær forsigtig med ikke at røre ved denne enhed, især med dit hår, hovedpåklædning, osv.
- Ændr ikke denne enheds tilstand under optagelse.
- Hold ikke kun kameraet i denne enhed. Denne enhed kan blive beskadiget, eller du kan tabe kameraet.

A Identificering af delene

1 **Låseknap**

2 **Multi-interfacefod**

Bemærkninger

Rør ikke ved stikket.

3 **Mikrofon**

4 **Glidekontakt (ZOOM/OFF/GUN)**

Indstil kontakten i henhold til formålet med brugen af denne enhed.

ZOOM	For at anvende denne enhed som en zoommikrofon
OFF	For at anvende den indbyggede mikrofon i kameraet
GUN	For at bruge denne enhed uden synkronisering med zoom

5 **Vindskærm**

Placeres på denne enhed for at reducere den smældende lyd fra vind eller vejrtrækning.

Bemærkninger

Hvis vindskærmen bliver våd pga. regn, skal den fjernes fra denne enhed og tørres i skyggen.

6 **Stikbeskyttelsesdæksel**

Anvendelse af denne enhed

Sådan monteres denne enhed (se illustration B)

Indstil tænd/sluk-kontakten på denne enhed til "OFF", inden den monteres eller afmonteres fra kameraet.

1 Fjern stikbeskyttelsesdækslet fra denne enhed.

2 Sluk for strømmen på kameraet. Juster multi-interfacefoden på denne enhed ind med multi-interfaceskoen på kameraet og monter denne enhed.

3 Drej låseknappen på denne enhed til LOCK-retningen.

Bemærkninger

Hvis du ikke kan sætte denne enhed ind, skal du dreje låseknappen mod "RELEASE" for at annullere låsen.

Sådan afmonteres denne enhed

Sluk for kameraet og afmonter derefter denne enhed ved at følge monteringsproceduren i omvendt rækkefølge.

Bemærkning om brug

For ikke at optage støj (Se illustration C)

Hvis støjen af kameraets skodæksel, som rammer enheden, optages med, skal du montere det afstandsstykke, som følger med denne enhed.
For detaljer om montering af afstandsstykket til denne enhed skal du se illustration D.

Specifikationer

Type	Elektret kondensatortype
Frekvensområde	150 Hz til 15.000 Hz
Optagemønster	Superretningsbestemt (Se illustration E. **a**: Ved anvendelse af denne enhed **b**: Ved anvendelse af den indbyggede mikrofon i kameraet)
Driftstemperatur	0 °C til 40 °C
Opbevaringstemperatur	–20 °C til +60 °C
Mål (ca.)	28 mm × 57 mm × 106 mm (uden de fremspringende dele)
Vægt	Ca. 45 g
Medfølgende genstande	Gun zoom-mikrofon (1), Vindskærm (1), Stikbeskyttelsesdæksel (1), Afstandsstykke (1), Transportetui (1), Trykt dokumentation

Ret til ændring af design og specifikationer uden varsel forbeholdes.

Multi Interface Shoe er et varemærke tilhørende Sony Corporation.

Česky

Před provozováním této jednotky si důkladně přečtěte tento návod, který uchovejte pro budoucí referenci.

VAROVÁNÍ

Za účelem vyloučení rizika požáru nebo úrazu elektrickým proudem
1) nevystavujte přístroj dešti ani vlhkosti,
2) nepokládejte na přístroj předměty naplněné kapalinami, jako jsou vázy

Uchovávejte mimo dosah malých dětí, aby nedošlo k náhodnému spolknutí.

Pro zákazníky v Evropě

Likvidace nepotřebného elektrického a elektronického zařízení (platné v Evropské unii a dalších evropských státech uplatňujících oddělený systém sběru)

Tento symbol umístěný na výrobku nebo jeho balení upozorňuje, že by s výrobkem po ukončení jeho životnosti nemělo být nakládáno jako s běžným odpadem z domácnosti. Je nutné ho odvézt do sběrného místa pro recyklaci elektrického a elektronického zařízení. Zajištěním správné likvidace tohoto výrobku pomůžete zabránit případným negativním dopadům na životní prostředí a lidské zdraví, které by jinak byly způsobeny nevhodnou likvidací výrobku. Recyklováním materiálů, z nichž je vyroben, pomůžete ochránit přírodní zdroje. Podrobnější informace o recyklaci tohoto výrobku zjistíte u příslušného místního obecního úřadu, podniku pro likvidaci domovních odpadů nebo v obchodě, kde jste výrobek zakoupili.

< Upozornění pro zákazníky v zemích, na které se vztahují směrnice ES >

Výrobce: Sony Corporation, 1-7-1 Konan Minato-ku Tokyo, 108-0075 Japonsko
Pro technické požadavky dle směrnic EU: Sony Deutschland GmbH, Hedelfinger Strasse 61, 70327 Stuttgart, SRN

Vlastnosti

Směrový/zoomový mikrofon ECM-GZ1M (dále jen „tato jednotka") je kompatibilní s fotoaparátem disponujícím paticí více rozhraní, jako je videokamera nebo digitální fotoaparát s výměnnými objektivy (dále jen „fotoaparát") společnosti Sony.
Použití fotoaparátu v kombinaci s touto jednotkou umožňuje efektivní nahrávání podle daného účelu.
Ověřte kompatibilitu tohoto fotoaparátu s paticí více rozhraní, viz návod k obsluze daného fotoaparátu.

- Jednodotykové nasazení do patice více rozhraní
  Konektor patice více rozhraní do této jednotky dodává energii a přenáší signály z fotoaparátu.
- Je možné přepínat mezi režimem mikrofonu ZOOM, který synchronizuje směrovou citlivost (stereofonní panoráma) s funkcí videozoomu, a nesynchronním režimem mikrofonu GUN, který má velmi úzký směrový vzor.
  V závislosti na fotoaparátu nemusejí některé funkce s touto jednotkou fungovat. Další informace viz webové stránky společnosti Sony.

Poznámky

Používáte-li fotoaparát s výměnnými objektivy, v závislosti na objektivu nasazeném na fotoaparátu se nemusí tato jednotka přepnout do režimu mikrofonu ZOOM.
V tomto případě je zvuk nahráván vestavěným mikrofonem fotoaparátu.
Použití s daným objektivem doporučujeme ověřit předem.

Preventivní opatření

- **Chcete-li chránit konektor před poškozením během nošení této jednotky, vyjměte ji z fotoaparátu, nasaďte na ní ochrannou krytku konektoru a uložte ji do dodaného sáčku na přenášení.**
- **Nedotýkejte se konektoru.**
- Tato jednotka je přesným přístrojem. Neupusťte jednotku ani ji nevystavujte silným nárazům.
- Nevystavujte tuto jednotku vysokým teplotám a vlhkosti.
- Při použití této jednotky venku dbejte na to, aby nezvlhla od deště či mořské vody.
- Při videozáznamu může dojít k nahrání provozních zvuků nebo signálů fotoaparátu či objektivu.
- Dotknete-li se této jednotky při záznamu, dojde k nahrání šumu. Dbejte na to, abyste se této jednotky nedotkli zejména účesem, pokrývkou hlavy atd.
- Neměňte režim této jednotky během nahrávání.
- Nedržte fotoaparát pouze za tuto jednotku. Mohlo by dojít k poškození této jednotky či pádu fotoaparátu.

A Identifikace součástek

1 **Aretační knoflík**

2 **Patka více rozhraní**

Poznámky

Nedotýkejte se konektoru.

3 **Mikrofon**

4 **Posuvný přepínač (ZOOM/OFF/GUN)**

Nastavte přepínač podle účelu použití této jednotky.

ZOOM	Pro použití této jednotky jako zoomový mikrofon
OFF	Pro použití vestavěného mikrofonu fotoaparátu
GUN	Pro použití této jednotky bez synchronizace se zoomem

5 **Kryt proti větru**

Nasazením na tuto jednotku dojde ke snížení ruchů způsobených větrem či dýcháním.

Poznámky

Zvlhne-li kryt proti větru v dešti, sejměte jej z této jednotky a vysušte ve stínu.

6 **Ochranná krytka konektoru**

Použití této jednotky

Nasazení této jednotky (Viz obrázek B)

Před nasazením či sejmutím z fotoaparátu nastavte vypínač napájení této jednotky do polohy „OFF".

1 Sejměte ochrannou krytku konektoru z této jednotky.

2 Vypněte napájení fotoaparátu. Srovnejte patku více rozhraní této jednotky s paticí více rozhraní na fotoaparátu a nasaďte tuto jednotku.

3 Otočte aretačním knoflíkem této jednotky ve směru LOCK.

Poznámky

Nelze-li tuto jednotku nasadit, uvolněte zámek úplným otočením aretačního knoflíku směrem k „RELEASE".

Sejmutí této jednotky

Vypněte napájení fotoaparátu a pak tuto jednotku odpojte podle postupu nasazení v opačném pořadí.

Poznámka k použití

Aby nedošlo k nahrání hluku (Viz obrázek C)

Dochází-li k nahrání hluku narážení krytky patice fotoaparátu na tuto jednotku, nasaďte podložku dodanou s touto jednotkou.
Podrobnosti o připojení podložky k této jednotce viz obrázek D.

Technické údaje

Typ	Elektretový kondenzátorový typ
Frekvenční odezva	150 Hz až 15 000 Hz
Snímací vzor	Velmi úzce směrový (Viz obrázek E. **a**: Při použití této jednotky **b**: Při použití vestavěného mikrofonu fotoaparátu)
Provozní teplota	0 °C až 40 °C
Skladovací teplota	–20 °C až +60 °C
Rozměry (přibl.)	28 mm × 57 mm × 106 mm (bez vyčnívajících částí)
Hmotnost	Přibl. 45 g
Součásti balení	Směrový/zoomový mikrofon (1), kryt proti větru (1), ochranná krytka konektoru (1), podložka (1), sáček na přenášení (1), sada tištěné dokumentace

Změna vzhledu a technických údajů je vyhrazena bez předchozího upozornění.

Multi Interface Shoe je ochranná známka společnosti Sony Corporation.

Suomi

Lue nämä käyttöohjeet huolellisesti ennen laitteen käytön aloittamista ja säilytä ohjeet myöhempää käyttötarvetta varten.

VAROITUS

Pienennä tulipalon ja sähköiskun vaaraa:
1) Suojaa laite sateelta ja kosteudelta.
2) Älä aseta laitteen päälle nestettä sisältäviä esineitä, kuten vaaseja.

Pidä poissa lasten ulottuvilta, koska lapset voivat vanhingossa nielaista sen.

Euroopassa oleville asiakkaille

Käytöstä poistettujen sähkö- ja elektroniikkalaitteiden hävittäminen (koskee Euroopan yhteisön ja muiden Euroopan maiden jätehuoltoa)

Tämä laitteeseen tai sen pakkaukseen merkitty symboli tarkoittaa, että laitetta ei saa käsitellä kotitalousjätteenä. Sen sijaan laite on toimitettava sähkö ja elektroniikkalaitteiden kierrätyksestä huolehtivaan keräys- ja kierrätyspisteeseen. Varmistamalla, että tämä laite hävitetään asianmukaisesti, voit auttaa estämään mahdollisia ympäristö- ja terveyshaittoja, joita muuten voi aiheutua laitteen epäasianmukaisesta käsittelystä. Materiaalien kierrätys säästää luonnonvaroja. Lisätietoja laitteen käsittelystä, talteenotosta ja kierrätyksestä on saatavilla paikallisilta ympäristöviranomaisilta, jätehuoltokeskuksesta tai liikkeestä, josta laite on ostettu.

< Ilmoitus EU-maiden asiakkaille >

Valmistaja: Sony Corporation, 1-7-1 Konan Minato-ku Tokyo, 108-0075, Japani
EU vaatimusten mukaisuus: Sony Deutschland GmbH, Hedelfinger Strasse 61, 70327 Stuttgart, Saksa

Ominaisuudet

Zoomaava pistoolimikrofoni ECM-GZ1M (jäljempänä "tämä laite") on yhteensopiva Multi Interface -lisävarusteistukalla varustettujen kameroiden, kuten Sony-videokameran tai vaihdettavalinssisen digitaalisen kameran kanssa (jäljempänä "kamera").
Kun kameraa käytetään yhdessä tämän laitteen kanssa, tallennus voidaan tehokkaasti mukauttaa tarpeiden mukaan.
Katso kamerasi käyttöohjeet ja tarkista, että kamerasi on yhteensopiva Multi Interface -lisävarusteistukan kanssa.

- Kiinnitys yhdellä kosketuksella Multi Interface -lisävarusteistukan avulla
  Multi Interface -lisävarusteistukka antaa virtaa ja välittää signaalit kamerasta tähän laitteeseen.
- On mahdollista kytkeä ZOOM-mikrofonimuodon, joka synkronoi suuntausherkkyyden (stereo panoraama) videon zoomausominaisuuden kanssa, ja GUN-mikrofonimuodon välillä supersuuntakuviota varten. Käyttämästäsi kamerasta riippuen jotkut toiminnot eivät kenties toimi tämän laitteen kanssa. Kun haluat saada lisätietoja, vieraile Sony-yhtiön Internet-sivuilla.

Huomautuksia

Jos käytät vaihdettavalinssistä kameraa, kameraan kiinnitetystä objektiivista riippuen tämä laite ei kenties voi kytkeä ZOOM-mikrofonimuodolle. Tässä tapauksessa äänen nauhoittaa kameran sisäinen mikrofoni. Suosittelemme varmistamaan toimivuuden objektiivin kanssa etukäteen.

Varotoimet

- **Kun laitetta kannetaan, laite on liittimen suojaamiseksi irrotettava kamerasta, liittimen suojus kiinnitettävä laitteeseen ja laite pantava mukana toimitettuun kantokoteloon.**
- **Älä koske liittimeen.**
- Tämä yksikkö on tarkkuuslaite. Älä pudota, kolhi tai altista sitä koville iskuille.
- Suojaa tämä laite korkeilta lämpötiloilta ja kosteudelta.
- Kun käytät tätä laitetta ulkona, varo altistamasta sitä sateelle tai merivedelle.
- Elokuvaa nauhoitettaessa kameran tai linssin toimintaäänet tai äänimerkit voivat tulla tallennetuiksi.
- Jos kosket tätä laitetta taltioinnin aikana, ääni tallentuu. Varo koskemasta tätä laitetta erityisesti kädellä, päällä jne.
- Älä muuta tämän laitteen muotoa tallennuksen aikana.
- Älä kannattele kameraa vain tällä laitteella. Tämä laite voi vahingoittua tai kamera voi pudota.

A Osien tunnistaminen

1 **Lukitusnuppi**

2 **Multi Interface -lisävarusteistukka**

Huomautuksia

Älä koske liittimeen.

3 **Mikrofoni**

4 **Liukukytkin (ZOOM/OFF/GUN)**

Aseta kytkin laitteen käyttötarkoitusta vastaavaan asentoon.

ZOOM	Tämän laitteen käyttö zoomaavana mikrofonina
OFF	Kameran sisäisen mikrofonin käyttö
GUN	Tämän laitteen käyttö ilman synkronointia zoomauksen kanssa.

5 **Tuulilasi**

Aseta tämän laitteen päälle vähentääksesi tuulen tai hengityksen aiheuttamaa suhinaa.

Huomautuksia

Jos tuulilasi kastuu sateesta, irrota se tästä laitteesta ja kuivaa se varjossa.

6 **Liittimen suojus**

Tämän laitteen käyttäminen

Tämän laitteen kiinnittäminen (katso kuva B)

Aseta tämän laitteen virtakytkin asentoon "OFF" ennen kuin kiinnität tai irrotat sen kamerasta.

1 Poista liittimen suojus tästä laitteesta.

2 Kytke kameran virta pois päältä. Kohdista tämän laitteen Multi Interface -lisävarusteistukka kameran Multi Interface -lisävarusteistukkaan ja kiinnitä laite.

3 Kierrä tämän laitteen lukitusnuppi LOCK-suuntaan.

Huomautuksia

Jos et voi laittaa tätä laitetta, peruuta lukitus kääntämällä nuppi kokonaan suuntaan "RELEASE".

Tämän laitteen irrottaminen

Kytke kameran virta pois päältä ja irrota tämä laite sen jälkeen suorittamalla kiinnitystoimenpiteet käänteisesti.

Käyttöä koskeva huomautus

Jotta melu ei tallennu (katso kuvaa C)

Jos kameran kengän suojuksen ääni sen osuessa tähän laitteeseen tallentuu, kiinnitä paikalleen laitteen mukana toimitettu välilevy.
Katso tarkemmat tiedot välilevyn kiinnittämisestä tähän laitteeseen kuvasta D.

Tekniset tiedot

Tyyppi	Elektreettikondensaattori
Taajuusvaste	150 Hz - 15 000 Hz
Pickup-malli	Supersuuntaava (Katso kuva E. **a**: Käytettäessä tätä laitetta **b**: Käytettäessä kameran sisäistä mikrofonia)
Käyttölämpötila	0 °C - 40 °C
Varastointilämpötila	–20 °C - +60 °C
Mitat (noin)	28 mm × 57 mm × 106 mm (lukuun ottamatta ulkonevia osia)
Paino	Noin 45 g
Mukana tulevat tarvikkeet	Zoomaava pistoolimikrofoni (1), tuulilasi (1), liittimen suojus (1), välilevy (1), kantokotelo (1), painetut asiakirjat

Ulkoasua ja teknisiä ominaisuuksia saatetaan muuttaa ilman ennakkoilmoitusta.

Multi Interface Shoe on Sony Corporationin tavaramerkki.

Русский

Перед эксплуатацией устройства внимательно ознакомьтесь с данным руководством и сохраните его для последующего использования.

ПРЕДУПРЕЖДЕНИЕ

Для уменьшения риска возгорания или поражения электрическим током:
1) не подвергайте устройство воздействию дождя или влаги.
2) не устанавливайте на устройство предметы, заполненные жидкостью, например, вазы.

Храните в месте, недоступном для маленьких детей, чтобы предотвратить случайное проглатывание.

Для пользователей в Европе

Утилизация отслужившего электрического и электронного оборудования (директива применяется в странах Евросоюза и других европейских странах, где действуют системы раздельного сбора отходов)

Данный знак на устройстве или его упаковке обозначает, что данное устройство нельзя утилизировать вместе с прочими бытовыми отходами. Его следует сдать в соответствующий приемный пункт переработки электрического и электронного оборудования. Неправильная утилизация данного изделия может привести к потенциально негативному влиянию на окружающую среду и здоровье людей, поэтому для предотвращения подобных последствий необходимо выполнять специальные требования по утилизации этого изделия. Переработка данных материалов поможет сохранить природные ресурсы. Для получения более подробной информации о переработке этого изделия обратитесь в местные органы городского управления, службу сбора бытовых отходов или в магазин, где было приобретено изделие.

< Примечание для клиентов в странах, на которые распространяются Директивы ЕС >

Производитель: Sony Corporation, 1-7-1 Konan Minato-ku Tokyo, 108-0075 Japan
Что касается соответствия изделия законодательству ЕС: Sony Deutschland GmbH, Hedelfinger Strasse 61, 70327 Stuttgart, Germany

Характеристики

Направленный зум-микрофон ECM-GZ1M (далее именуемый как "устройство") совместим с камерой, оснащенной многоинтерфейсным разъемом, например, видеокамера Sony или цифровой фотоаппарат со сменным объективом (далее именуемый как "камера").
Использование камеры в сочетании с данным устройством позволяет выполнять эффективную запись в соответствии с вашими запросами.
Обратитесь к инструкции по эксплуатации камеры и проверьте, совместима ли камера с многоинтерфейсным разъемом.

- Прикрепление одним касанием с помощью многоинтерфейсного разъема
  Терминал многоинтерфейсного разъема обеспечивает питание и передает сигналы с камеры на данное устройство.
- Возможность переключения между режимом микрофона ZOOM, который синхронизирует чувствительность направления (стерео панорама) с функцией видео зума, и несинхронизированным режимом микрофона GUN для получения диаграммы серхнаправленности.
  В зависимости от камеры, некоторые функции могут не работать при использовании данного устройства. Для получения более подробной информации, пожалуйста, посетите веб-сайт Sony.

Примечания

При использовании камеры со сменным объективом, в зависимости от присоединенного к камере объектива, это устройство может не переключаться в режим микрофона ZOOM. В этом случае звуки записываются с помощью встроенного микрофона камеры. Использование объектива рекомендуется проверить заранее.

Меры предосторожности

- **Для защиты разъема от повреждения при переноске данного устройства, выньте данное устройство из камеры, прикрепите защитную крышку для разъема к данному устройству и поместите его в прилагаемый футляр для переноски.**
- **Не прикасайтесь к разъему.**
- Данное устройство является чувствительным устройством. Не роняйте его, не стучите по нему и не подвергайте его сильным толчкам.
- Не подвергайте данное устройство воздействию высоких температур и влажности.
- При использовании устройства вне помещения, будьте осторожны, чтобы он не стал влажным от дождя или морской воды.
- Во время видеозаписи могут быть записаны функциональные шумы или звуковые сигналы от камеры или объектива.
- В случае прикосновения к данному устройству во время записи будет записан шум. Старайтесь не прикасаться к данному устройству, особенно руками, на которых имеются волосы, а также головным убором и т.п.
- Не изменяйте режим данного устройства во время записи.
- Не держите камеру только за данное устройство. В противном случае можно повредить данное устройство или уронить камеру.

A Наименование компонентов

1 **Фиксатор**

2 **Многоинтерфейсная колодка**
Примечания
Не прикасайтесь к разъему.

3 **Микрофон**

4 **Ползунковый переключатель (ZOOM/OFF/GUN)**
Установите переключатель в соответствии с целью использования данного устройства.

ZOOM	Для использования данного устройства в качестве зум-микрофона
OFF	Для использования встроенного микрофона камеры
GUN	Для использования данного устройства не в синхронизированном виде с зумом

5 **Ветрозащитный экран**
Установите его на данное устройство, чтобы уменьшить шум, возникающий из-за ветра или в результате дыхания.
Примечания
Если ветрозащитный экран станет влажным от дождя, снимите его с данного устройства и высушите в тени.

6 **Защитная крышка для разъема**

Использование данного устройства

Для подключения данного устройства (См. рисунок B)

Установите переключатель питания данного устройства в положение "OFF" перед его установкой или снятием с камеры.

1 **Снимите с данного устройства защитную крышку разъема.**

2 **Выключите питание камеры. Совместите многоинтерфейсную колодку данного устройства с многоинтефейсным разъемом на камере и прикрепите данное устройство.**

3 **Поверните фиксатор данного устройства в направлении LOCK.**

Примечания
Если не удается вставить это устройство, поверните фиксатор до упора в направлении "RELEASE", чтобы отменить фиксацию.

Для отсоединения устройства

Выключите питание камеры, а затем отключите данное устройство, выполняя действия процедуры прикрепления в обратном порядке.

Примечание относительно использования

Чтобы не записать помехи (См. рисунок C)

Если помехи крышки башмака камеры записываются этим устройством, прикрепите прокладку, прилагаемую к данному устройству.
Подробные сведения о прикреплении прокладки к данному устройству приведены на рисунке D.

Технические характеристики

Тип	Электретный конденсаторный тип
Частотные характеристики	От 150 Гц до 15000 Гц
Направленность	Сверхнаправленный (См. рисунок E. **a**: При использовании данного устройства **b**: При использовании встроенного микрофона камеры)
Рабочая температура	От 0 °C до 40 °C
Температура хранения	От –20 °C до +60 °C
Размеры (приблиз.)	28 мм × 57 мм × 106 мм (не включая выступающие части)
Масса	Приблиз. 45 г
Комплектность поставки	Направленный зум-микрофон (1), ветрозащитный экран (1), защитная крышка для разъема (1), прокладка (1), футляр для переноски (1), набор печатной документации

Конструкция и технические характеристики могут быть изменены без уведомления.

Multi Interface Shoe является товарным знаком Sony Corporation.

Изготовитель: Сони Корпорейшн
Адрес: 1-7-1 Конан, Минато-ку, Токио, 108-0075 Япония
Страна-производитель: Китай

Только для модели предназначеных для рынков России и стран СНГ

Импортер на территории стран Таможенного союза ЗАО «Сони Электроникс», Россия, 123103, Москва, Карамышевский проезд, 6

Организация, уполномоченная принимать претензии от потребителей на территории Казахстана ЗАО «Сони Электроникс»
Представительство в Казахстане, 050059, Алматы, улица Иванилова, д. 58

Дата изготовления напечатана на картонной коробке.

中文（繁）

在使用本產品之前，請詳讀本手冊，並妥善保存以備將來參考之用。

警告

為減少火災或觸電的風險，
1）請勿讓本裝置接觸到雨水或濕氣。
2）請勿把裝滿液體的物品放在本設備上，例如花瓶等。

請放置在幼童無法取得之處，避免發生誤吞意外。

功能

變焦聚音麥克風 ECM-GZ1M（以下稱“本產品”）支援具備多介面接座的相機/攝影機，例如 Sony 攝影機或可換鏡頭數位相機（以下稱“相機/攝影機”）。本產品搭配相機/攝影機使用時，能根據您的用途有效地進行錄製。
請參閱相機/攝影機的使用說明書，並檢查您的相機是否與多介面接座相容。

- 一接即合固定件多介面接座
  多介面接座端子可供電並將訊號從相機/攝影機轉送至本產品。
- 可切換將指向敏感性（立體聲全景）與視訊縮放功能同步化的 ZOOM 麥克風模式以及適用於加強型型式的非同步 GUN 麥克風模式。
  視相機/攝影機而定，部分功能可能不適用於本產品。如需詳細資訊，請造訪 Sony 網站。

備註
若使用可換鏡頭相機/攝影機，本產品會根據相機/攝影機安裝的鏡頭不切換至 ZOOM 麥克風模式。在此情況下，會利用相機/攝影機的內建麥克風進行錄音。建議您事先檢查鏡頭相容性。

注意事項

- **若要在攜帶本產品時避免接頭受損，請取下相機/攝影機上的本產品，將接頭保護帽安裝至本產品，並放在隨附的攜行包中。**
- **請勿觸碰接頭。**
- 本裝置屬精密儀器。請勿讓麥克風掉落、碰撞或承受重擊。
- 務必讓本產品遠離高溫及高溼度。
- 在戶外使用本產品時，請小心不要觸碰雨水或海水導致弄髒。
- 錄影時，可能會錄下相機/攝影機或鏡頭的操作雜音或嗶聲。
- 若在錄製時觸碰本產品，將會錄下雜音。請小心不要觸碰本產品，尤其是頭髮、頭部飾品等。
- 請勿在錄製時變更本產品的模式。
- 請勿以僅握住本產品的方式拿取相機/攝影機。本產品可能會受損或者相機/攝影機可能會掉落。

A 部件識別

1 **鎖定旋鈕**

2 **多介面底座**
備註
請勿觸碰接頭。

3 **麥克風**

4 **滑動開關（ZOOM/OFF/GUN）**
依據本產品用途進行開關設定。

ZOOM	將本產品作為縮放麥克風使用
OFF	使用相機/攝影機的內建麥克風
GUN	使用本產品時不與縮放功能同步

5 **防風罩**
可套在本產品上，降低因風聲或呼吸所造成的爆裂噪音。
備註
若防風罩遭雨水弄溼，請從本產品上取下並陰乾。

6 **接頭保護帽**

使用本產品

安裝本產品（參見圖 B）

將本產品的電源開關切換至“OFF”，然後才能安裝或拆下相機/攝影機上的本產品。

1 **從本產品上取下接頭保護帽。**

2 **關閉相機/攝影機電源。將本產品的多介面底座對齊相機/攝影機上的多介面接座，然後安裝本產品。**

3 **將本產品的鎖定旋鈕旋轉至 LOCK 方向。**

備註
若無法裝入本產品，請將鎖定旋鈕朝“RELEASE”轉到底以解除鎖定。

卸除本產品

先關閉相機/攝影機電源，再依安裝本產品的相反程序卸除本產品。

使用須知

避免錄下雜音（參見圖 C）

如果錄下相機/攝影機接座護蓋與本產品碰撞所發生的噪音，請將隨附的隔墊安裝至本產品。
有關將隔墊安裝至本產品的詳細資訊，請參見圖 D。

規格

類型	電容式
頻率響應	150 Hz 至 15000 Hz
擷取模式	加強型（參見圖 E。**a**: 使用本產品時 **b**: 使用相機/攝影機的內建麥克風時）
操作溫度	0℃ 至 40℃
存放溫度	-20℃ 至 +60℃
尺寸（約）	28 mm × 57 mm × 106 mm（不包括突出部分）
質量	約 45 g
所含物品	變焦聚音麥克風 (1)、防風罩 (1)、接頭保護帽 (1)、隔墊 (1)、攜行包 (1)、成套印刷文件

設計和規格有所變更時，恕不另行奉告。

Multi Interface Shoe 為 Sony Corporation 的商標。

僅適用於台灣
生產國別： 中國
委製廠商： SONY CORPORATION
進 口 商： 台灣索尼股份有限公司
地　　址： 台北市長春路145號5樓
諮詢專線： 4499111

한국어

본 제품을 조작하기 전에 본 매뉴얼을 숙독하고 이후에 참조할 수 있도록 잘 보관해 주십시오.

경고

화재나 감전 위험을 줄이려면
1)본 제품에 비 등 물기가 닿지 않도록 하십시오.
2)본 제품 위에 꽃병 등 액체가 들어있는 물건을 올려놓지 마십시오.

우발적으로 삼키는 것을 방지하기 위해서 어린 아이의 손이 닿지 않는 곳에 보관하십시오.

특징

건줌 마이크 ECM-GZ1M(이하 "본 기기"라고 함)은 Sony 비디오 카메라 또는 렌즈 교환 가능 디지털 카메라(이하 "카메라"라고 함) 등 멀티 인터페이스 슈가 장착된 카메라와 호환합니다.
본 기기와 조합해서 카메라를 사용하면 목적에 맞게 효과적인 촬영을 할 수 있습니다.
카메라의 사용설명서를 참조해서 멀티 인터페이스 슈와 카메라가 호환하는지 확인해 주십시오.

- 멀티 인터페이스 슈에 의한 원터치 부착
  멀티 인터페이스 슈 단자는 전원을 공급하고 카메라로부터 본 기기에 신호를 전달합니다.
- 비디오 줌 기능으로 지향성 감도(스테레오 파노라마)를 동기화하는 ZOOM 마이크 모드와 초지향성 패턴을 위한 비동기 GUN 마이크 모드간을 변환할 수 있습니다.
  카메라에 따라서는 본 기기의 일부 기능이 작동하지 않을 수도 있습니다. 자세한 정보는 Sony 웹사이트를 방문해 주십시오.

주의
렌즈 교환식 카메라를 사용하는 경우, 카메라에 부착하는 렌즈에 따라서는 본 기기를 ZOOM 마이크 모드로 변환할 수 없는 경우도 있습니다. 이런 경우에는 카메라의 내장 마이크로 사운드가 녹음됩니다.
사전에 렌즈로 사용 확인을 할 것을 권장합니다.

주의사항

- **본 기기 운반 시의 커넥터 손상을 방지하기 위해서 카메라에서 본 기기를 분리하고, 본 기기에 커넥터 보호 캡을 부착해서 부속된 운반용 포치에 넣어 주십시오.**
- **커넥터를 만지지 마십시오.**
- 본 기기는 정밀한 장치입니다. 떨어뜨리거나, 부딪히거나 과도한 충격을 주지 마십시오.
- 고온 및 다습한 곳에는 본 기기를 두지 마십시오.
- 실외에서 사용할 때에는 빗물이나 해수로 본 기기가 젖지 않도록 해 주십시오.
- 동영상 촬영중에는 카메라 또는 렌즈로부터의 작동음 또는 경과음이 녹음될 수 있습니다.
- 촬영중에 본 기기를 만지면 노이즈가 녹음됩니다. 특히 머리카락이나 머리에 착용하는 액세서리 등이 본 기기에 닿지않도록 주의해 주십시오.
- 촬영중에 본 기기의 모드를 변경하지 마십시오.
- 본 기기를 잡고 카메라를 운반하지 마십시오. 본 기기가 손상되거나 카메라가 떨어질 수 있습니다.

A 각 부분 명칭

1 **잠금 노브**

2 **멀티 인터페이스 슛**
주의
커넥터를 만지지 마십시오.

3 **마이크**

4 **슬라이드 스위치(ZOOM/OFF/GUN)**
본 기기의 사용 목적에 따라 스위치를 설정해 주십시오.

ZOOM	본 기기를 줌 마이크로 사용하는 경우
OFF	카메라의 내장 마이크를 사용하려면
GUN	줌과 동기하지 않고 본 기기를 사용하려면

5 **윈드 스크린**
본 기기 위에 장착해서 바람이나 숨소리에 의한 노이즈를 줄입니다.
주의
윈드 스크린이 비에 젖으면 본 기기로부터 떼어내서 그늘에서 건조시켜 주십시오.

6 **커넥터 보호 캡**

본 기기의 사용

본 기기 부착하기(그림 B 참조)

카메라에 부착하거나 카메라로부터 제거하기 전에 본 기기의 전원 스위치를 "OFF"로 설정합니다.

1 **본 기기에서 커넥터 보호 캡을 제거합니다.**

2 **카메라의 전원을 끕니다. 본 기기의 멀티 인터페이스 풋을 카메라의 멀티 인터페이스 슈와 맞추어서 본 기기를 부착합니다.**

3 **본 기기의 잠금 노브를 LOCK 방향으로 돌립니다.**

주의
본 기기를 삽입할 수 없는 경우에는 "RELEASE" 방향으로 잠금 노브를 끝까지 돌려서 잠금을 취소합니다.

본 기기 떼어내기

카메라의 전원을 끈 후 부착 순서의 반대로 본 기기를 떼어내 주십시오.

사용상의 주의

노이즈를 녹음하지 않으려면 (그림 C 참조)

카메라 슈 커버가 본 기기를 치는 노이즈가 녹음된 경우에는 본 기기에 부속된 스페이서를 부착하십시오.
본 기기에 스페이서를 부착하기 위한 자세한 정보는 그림 D를 참조하십시오.

주요 제원

형식	일렉트릿 콘덴서 타입
주파수 응답	150 Hz ~ 15,000 Hz
수음 패턴	초지향성 (그림 E 참조. **a**: 본 기기 사용시 **b**: 카메라의 내장 마이크 사용시)
동작온도	0 ℃ ~ 40 ℃
보관온도	−20 ℃ ~ +60℃
외형 치수 (약)	28 mm × 57 mm × 106 mm (돌출 부분은 제외)
중량	약 45 g
동봉품	건줌 마이크 (1), 윈드 스크린 (1), 커넥터 보호 캡 (1), 스페이서 (1), 운반 포치 (1), 도큐먼트 세트

디자인 및 주요 제원은 예고없이 변경할 경우가 있습니다.

Multi Interface Shoe는 Sony Corporation의 상표입니다.

عربي

قبل تشغيل هذه الوحدة، يرجى قراءة هذا الدليل بشكل كامل، والاحتفاظ به كمرجع للمستقبل.

تحذير

لتقليل خطر الحريق أو الصدمة الكهربائية،
1) لا تعرض الوحدة للمطر أو الرطوبة.
2) لا تضع اشياء ممتلة بالسوائل، كالمزهريات، على الجهاز.

احتفظ بها بعيداً عن متناول الأطفال لتفادي ابتلاعها.

المزايا

ميكرفون الزوم على شكل مسدس ECM-GZ1M (يشار إليه فيما بعد بالمصطلح «هذه الوحدة») متوافق مع كاميرا مجهزة بقاعدة سطح بيني متعددة الاغراض مثل كاميرا فيديو من إنتاج سوني Sony أو كاميرا رقمية بعدسة قابلة للتبديل (يشار إليها فيما بعد بالمصطلح «كاميرا»).
استخدام كاميرا مع هذه الوحدة سوية يتيح امكانية تسجيل فعال لملاءمة مقاصدك.
راجع تعليمات التشغيل الخاصة بالكاميرا وتأكد من ان الكاميرا متوافقة مع قاعدة السطح البيني المتعددة الاغراض.

- التوصيل بلمسة واحدة بواسطة قاعدة السطح البيني المتعددة الاغراض
  طرف توصيل قاعدة السطح البيني المتعددة الاغراض يقوم بتزويد الطاقة وإرسال الإشارات من الكاميرا إلى هذه الوحدة.
- يمكن التبديل بين وضع ميكروفون ZOOM، الذي يقوم بمزامنة الحساسية الاتجاهية (بانوراما ستيريو) مع ميزة زوم الفيديو، ووضع ميكروفون GUN غير المتزامن للحصول على نموذج اتجاهي فائق.
  وفقاً للكاميرا، قد لا تعمل بعض الوظائف مع هذه الوحدة. يرجى زيارة موقع سوني Sony على الانترنت للمزيد من المعلومات.

ملاحظات
إذا قمت باستخدام كاميرا بعدسة قابلة للتبديل فقد لا تنتقل هذه الوحدة إلى وضع ميكروفون ZOOM بحسب العدسة المركبة على الكاميرا. يتم في مثل هذه الحالة تسجيل الأصوات بواسطة ميكروفون الكاميرا الداخلي.
ننصح بالتأكد من قابلية الاستعمال مع العدسة مقدماً.

تنبيهات احتياطية

- **لحماية طرف التوصيل من التلف عند حمل هذه الوحدة، قم بفك هذه الوحدة عن الكاميرا، وقم بتثبيت غطاء حماية طرف التوصيل على هذه الوحدة وضعها في كيس الحمل المرفق.**
- **لا تلمس طرف التوصيل.**
- هذه الوحدة هي أداة دقيقة. لا تدعها تسقط او ترتطم بشيء ما ولا تعرضها لصدمة شديدة.
- احتفظ بهذه الوحدة بعيداً عن درجات الحرارة والرطوبة العاليتين.
- عند استعمال هذه الوحدة في الخارج، احرص لئلا تبتل بالمطر أو بماء البحر.
- أثناء تسجيل صورة متحركة، قد يتم تسجيل ضوضاء أصوات تشغيل الكاميرا أو العدسة.
- إذا لمست هذه الوحدة أثناء التسجيل، سيتم تسجيل ضوضاء. احرص على عدم لمس هذه الوحدة، خصوصاً بشعرك أو بالقبعة، إلخ.
- لا تغير وضع هذه الوحدة أثناء التسجيل.
- لا تمسك الكاميرا من هذه الوحدة فقط. قد تتعرض هذه الوحدة للتلف أو تسقط الكاميرا.

A تعريف الأجزاء

1 **مقبض التثبيت**

2 **قدم السطح البيني المتعدد الاغراض**
ملاحظات
لا تلمس طرف التوصيل.

3 **ميكرفون**

4 **المفتاح المنزلق (ZOOM/OFF/GUN)**
اضبط المفتاح وفقاً للهدف من استخدام هذه الوحدة.

ZOOM	لاستعمال هذه الوحدة كميكرفون زوم
OFF	لاستعمال ميكرفون الكاميرا الداخلي
GUN	لاستعمال هذه الوحدة بالتزامن مع الزوم

5 **حاجز الريح**
ضعه على هذه الوحدة لتقليل الضوضاء الناجمة عن الريح أو التنفس.
ملاحظات
إذا ابتل حاجز الريح بالمطر، افصله عن هذه الوحدة وجففه في الظل.

6 **غطاء حماية طرف التوصيل**

استعمال هذه الوحدة

لتركيب هذه الوحدة (راجع الشكل التوضيحي B)

اضبط مفتاح طاقة هذه الوحدة على "OFF" قبل تثبيتها على الكاميرا أو فصلها عنها.

1 **افصل غطاء حماية طرف التوصيل عن هذه الوحدة.**

2 **أطفئ الكاميرا. قم بمحاذاة قدم السطح البيني المتعدد الاغراض الخاص بهذه الوحدة مع قاعدة السطح البيني المتعددة الاغراض على الكاميرا وقم بتركيب هذه الوحدة.**

3 **قم بتدوير مقبض القفل الخاص بهذه الوحدة باتجاه LOCK.**

ملاحظات
إذا لم تتمكن من إدخال هذه الوحدة، قم بتدوير مقبض القفل بشكل كامل باتجاه "RELEASE" لإلغاء القفل.

لفصل هذه الوحدة

أطفئ الكاميرا ومن ثم افصل هذه الوحدة متبعاً أسلوب التركيب بالعكس.

ملاحظات حول الاستعمال

حتى لا يتم تسجيل الضوضاء (راجع الشكل التوضيحي C)

إذا تم تسجيل الضوضاء الناتجة عن ارتطام غطاء قاعدة الكاميرا بهذه الوحدة، قم بتثبيت الفاصل المرفق معها.
لتفاصيل حول تثبيت الفاصل بهذه الوحدة، راجع الشكل التوضيحي D.

المواصفات

النوع	نوع مكثف ذو قطبية كهربائية دائمة
استجابة التردد	150 Hz إلى 15,000 Hz
نموذج الالتقاط	اتجاهي فائق (راجع الشكل التوضيحي E. **a**: عند استعمال هذه الوحدة **b**: عند استعمال ميكرفون الكاميرا الداخلي)
درجة حرارة التشغيل	0 درجة مئوية إلى 40 درجة مئوية
درجة حرارة التخزين	-20 درجة مئوية إلى +60 درجة مئوية
الأبعاد (تقريبًا)	28 مم × 57 مم × 106 مم (بدون الأجزاء البارزة)
الكتلة	45 جم تقريبًا
البنود المتضمّنة	ميكرفون زوم على شكل مسدس (1)، حاجز الريح (1)، غطاء حماية طرف التوصيل (1)، فاصل (1)، كيس الحمل (1)، طقم من وثائق مطبوعة

التصميم والمواصفات عرضة للتغيير دون إشعار.

العلامة Multi Interface Shoe هي علامة تجارية لشركة سوني Sony Corporation.